SE 7591A - KT66 - 6L6GC

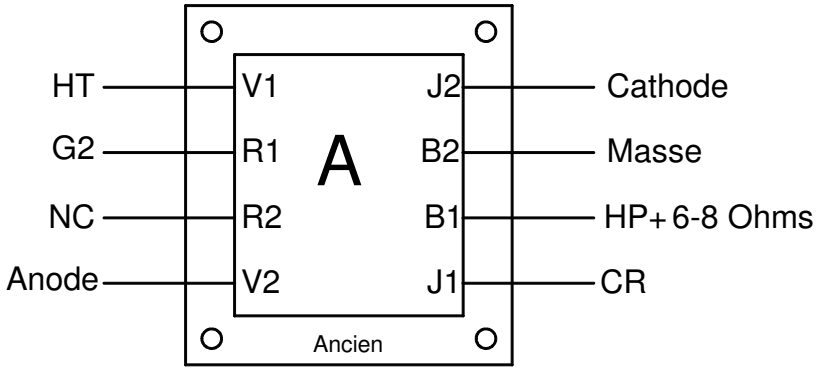

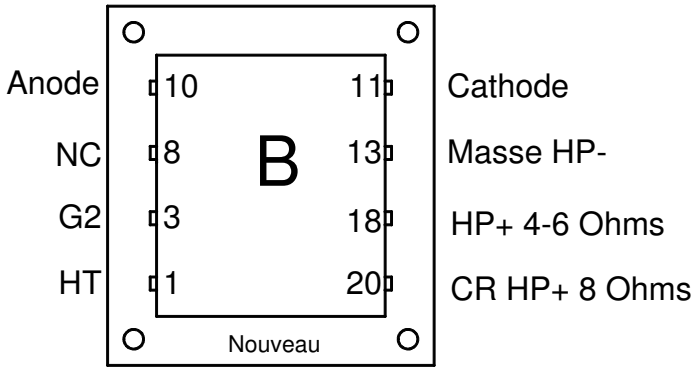

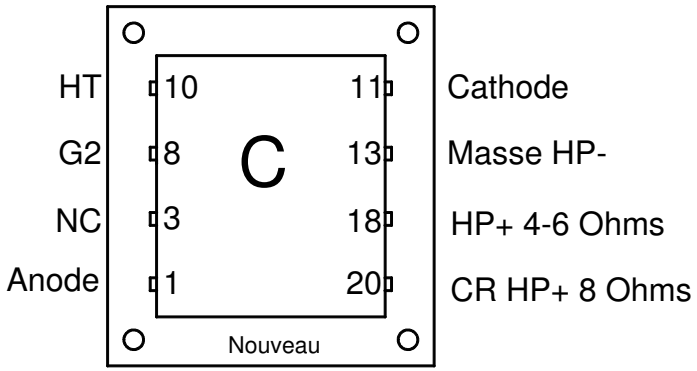

Vue de dessous

SE 6EM7

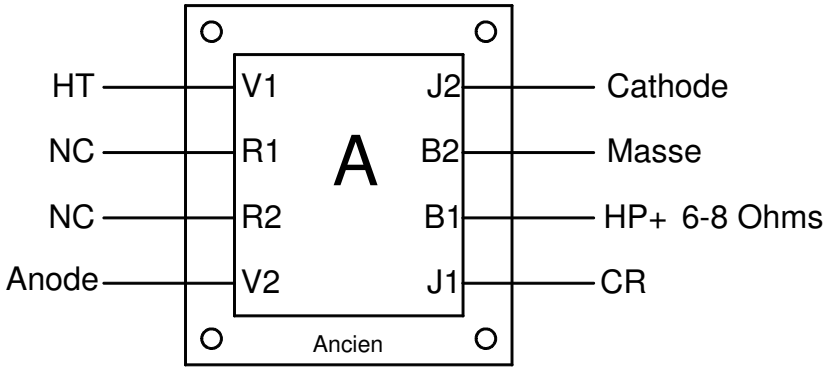

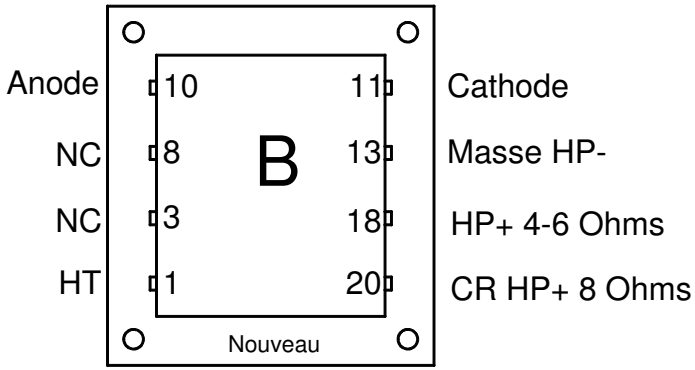

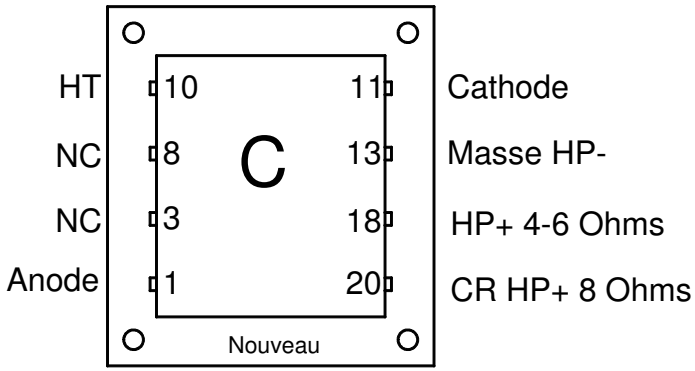

Vue de dessous

Enroulement Primaire

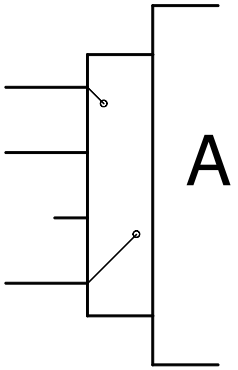

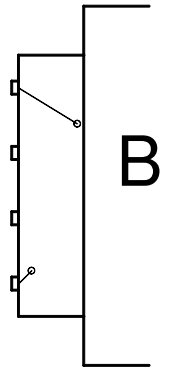

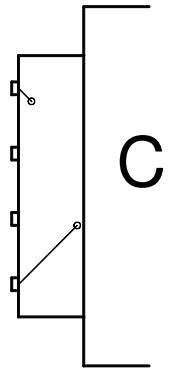

Vue du haut