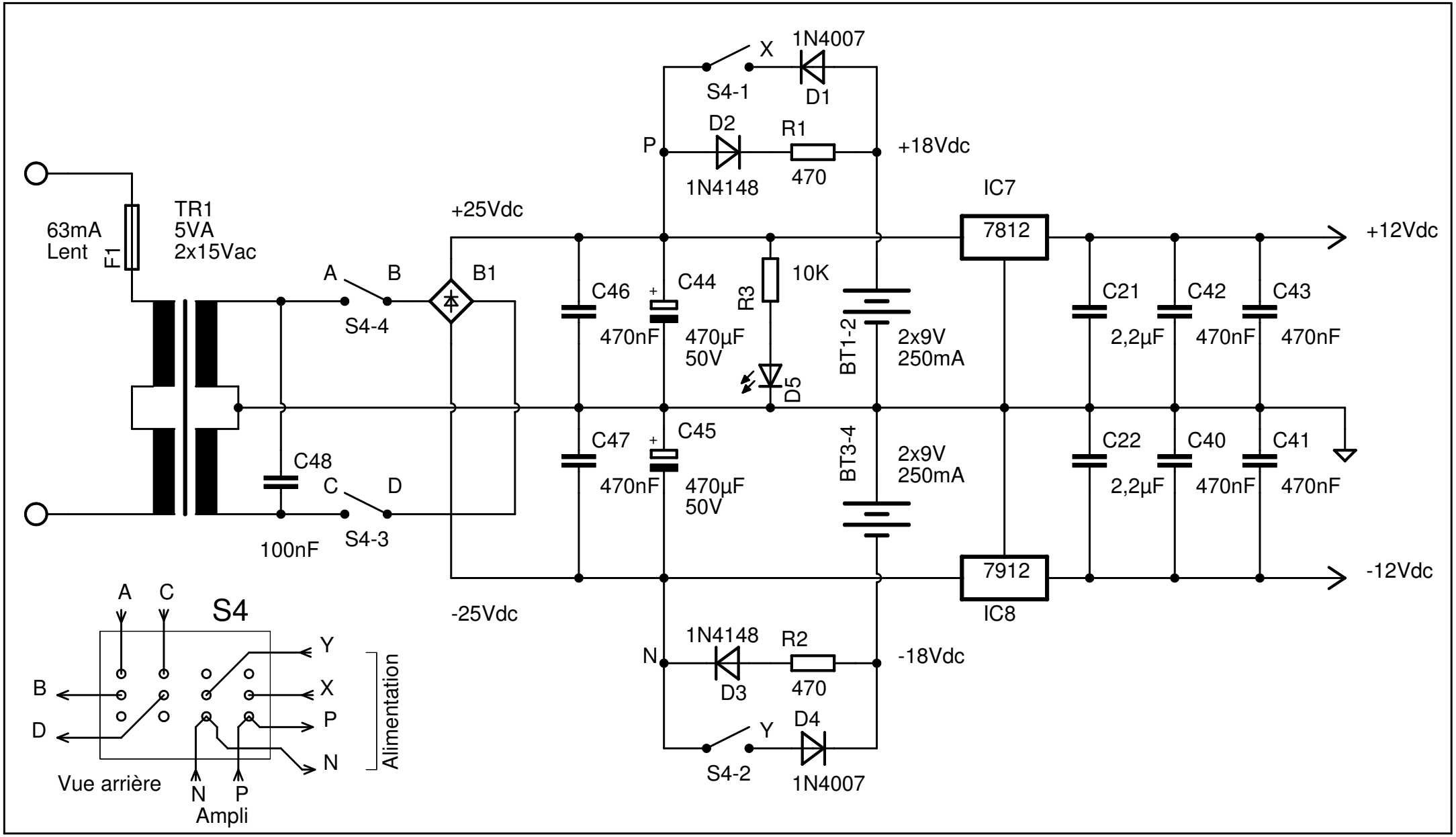
63mA
Lent
F1
TR1
5VA
2x15Vac
+25Vdc
A
B
S4-4
B1
C46
470nF
C44
470µF
50V
R3
10K
D5
BT1-2
2x9V
250mA
C47
470nF
C45
470µF
50V
BT3-4
2x9V
250mA
C48
100nF
C
D
S4-3
-25Vdc
X
1N4007
S4-1
D1
D2
R1
P
+18Vdc
1N4148
470
IC7
7812
+12Vdc
C21
2,2µF
C42
470nF
C43
470nF
C22
2,2µF
C40
470nF
C41
470nF
7912
IC8
-12Vdc
1N4148
R2
N
-18Vdc
D3
470
Y
D4
S4-2
1N4007
A
C
S4
B
D
Y
X
P
N
Alimentation
Vue arrière
N
P
Ampli